Istruzioni montaggio Orinatoio a terra ERGO

Art. 7116

Orinatoio a terra

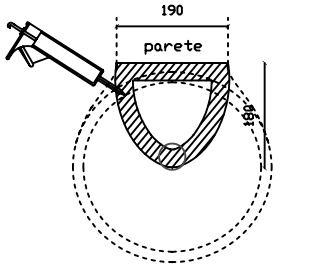

Vista sottostante d'appoggio

Raccordo femmina 1/2 pollice deve trovarsi filo parete

Scarico attraverso Flussometro con pressione regolabile.

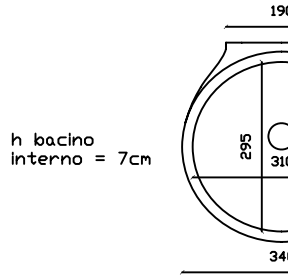

Vista dall'alto

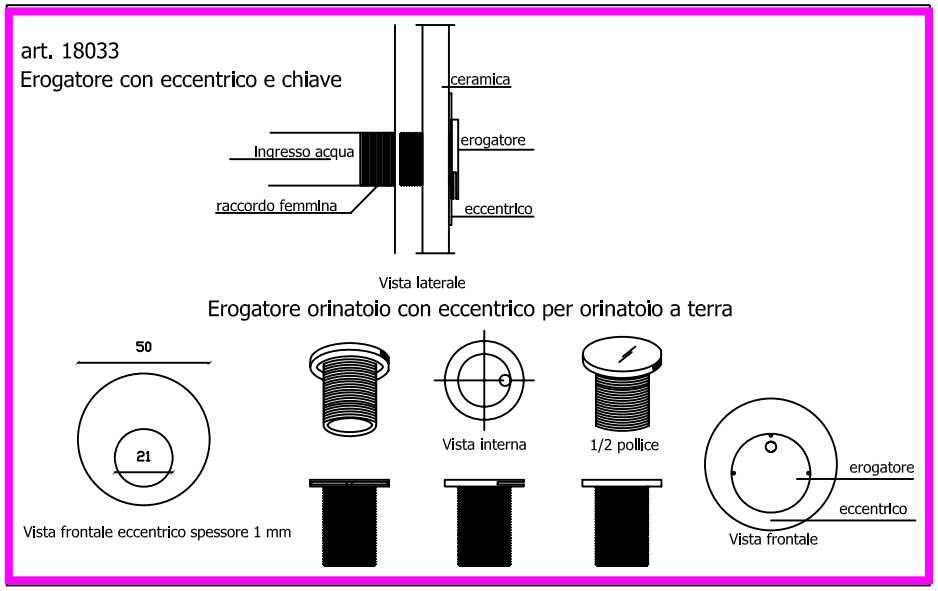

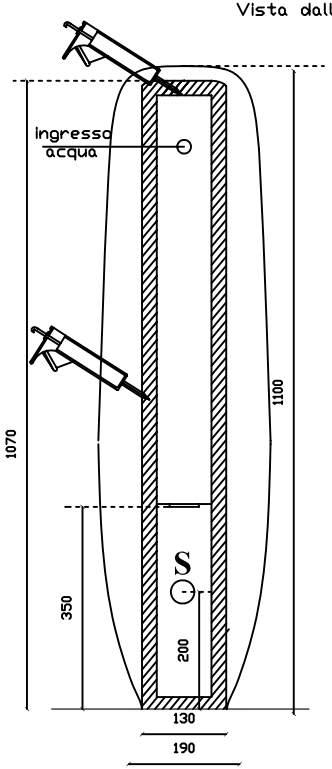

Vista posteriore

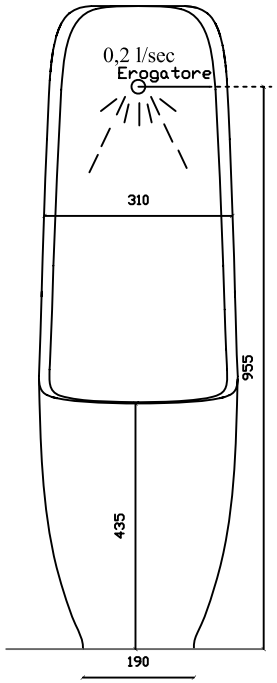

Vista frontale

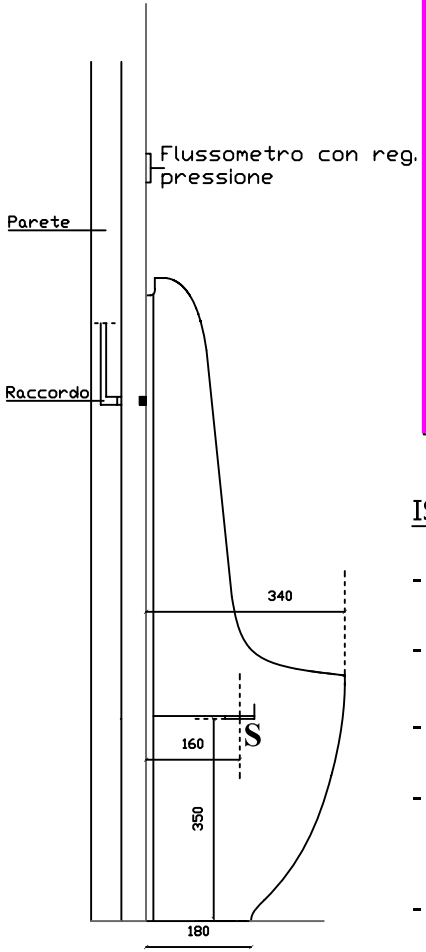

Vista laterale

ISTRUZIONI

- Predisporre le quote di installazione come riportate sulla scheda tecnica;
- Inserie la piletta con griglia sul foro di scarico ed allacciare il sifone $\frac{1}{4}$ e collegarlo alla rete;
- Avvicinare l'orinatoio in prossimità della parete sigillando con del silicone il perimetro esterno ed inserire l'erogatore con eccentrico.
- Posizionato l'erogatore in corispondenza del foro avvitarlo al raccordo femmina $\frac{1}{2}$ pollice assicurandosi che la pressione dell'acqua sia rivolta verso il bacino in basso;
- Sigillare nuovamente il perimetro esterno dell'orinatoio.